LIONPOWER
Energia Odnawialna

KONSTRUKCJA K3200/
STRUCTURAL SYSTEM K3200

TÜVRheinland CERTIFIED
Factory Production Control EN 1090-1
www.tuv.com ID 9000016644

CE

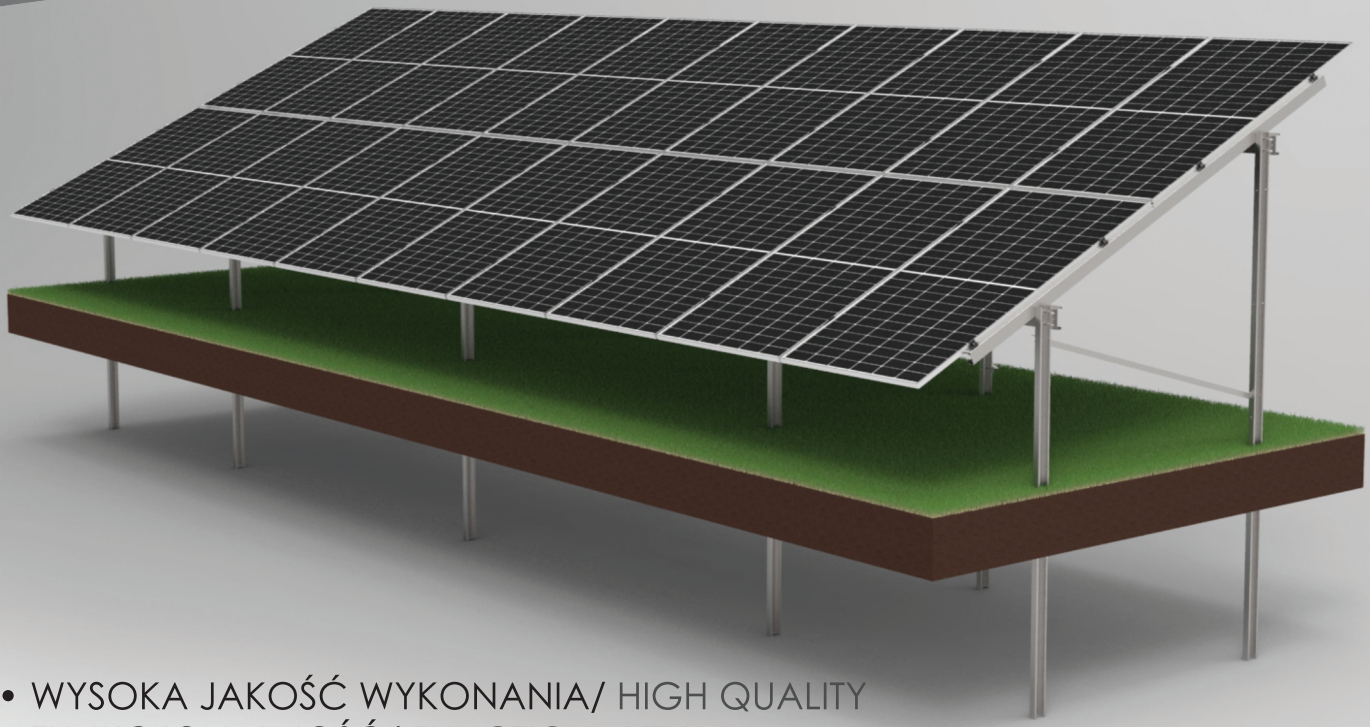

- WYSOKA JAKOŚĆ WYKONANIA/ HIGH QUALITY
- FUNKCJONALNOŚĆ/ FUNCTIONALITY
- WYTRZYMAŁOŚĆ/ STRENGTH

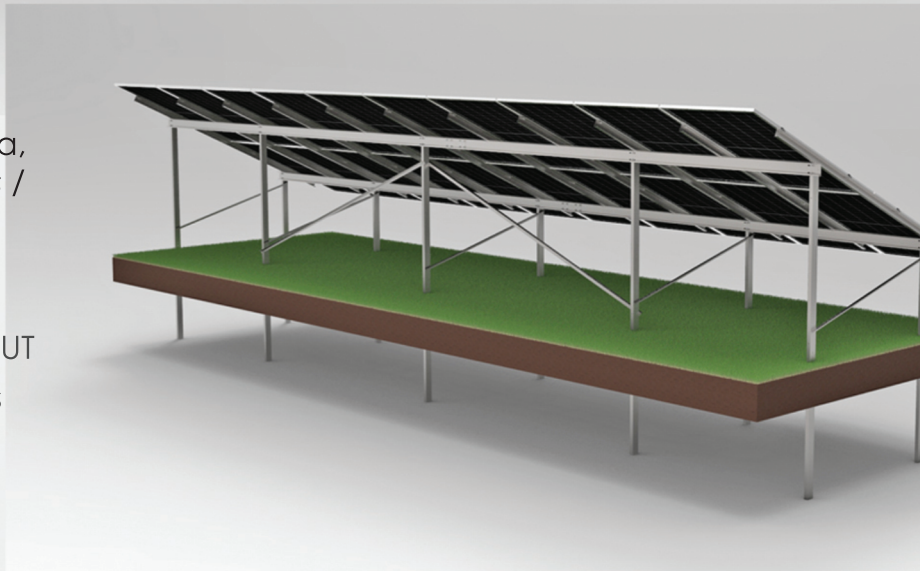

MATERIAŁ/ MATERIAL

Wysokiej jakości stal konstrukcyjna, antykorozyjna powłoka *Magnelis* /
High-quality structural steel, anti-corrosion coating *Magnelis*

UKŁAD MODUŁÓW/ MODULES LAYOUT

Pionowy, 2 rzędy/ Portrait, 2 rows

TYP SYSTEMU/ SYSTEM TYPE

Wolnostojący, dwupodporowy, wbijany w grunt /
Ground mounted, double support, rammed into the ground

KĄT/ ANGLE

20°- 30°

LionPower Sp. z o.o.
os. Leśne, 2a, 64-980 Trzcianka
Magazyn/ Warehouse
ul. Sulechowska 4a, hala 25,
65-119 Zielona Góra

biuro@lionpower.pl
+48 793 000 533
+48 790 496 777
www. lionpower.pl

LIONPOWER
Energia Odnawialna

SPECYFIKACJA TECHNICZNA KONSTRUKCJI/ TECHNICAL SPECIFICATION OF STRUCTURAL SYSTEM

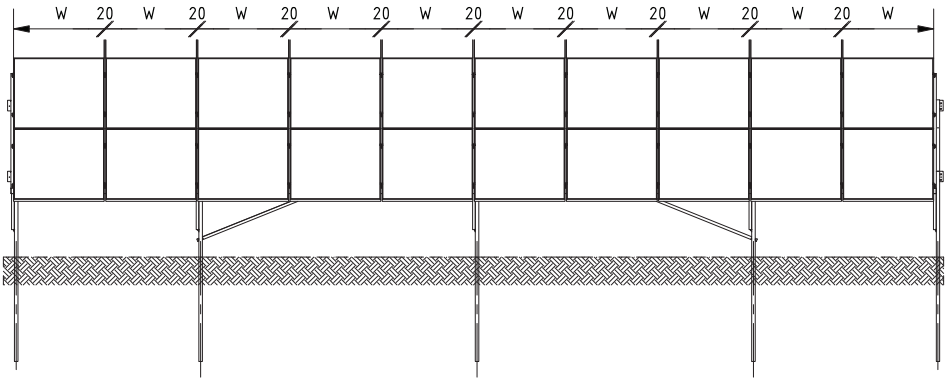

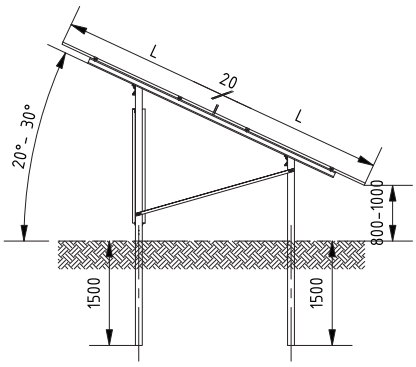

WYMIARY MODUŁÓW/ MODULES DIMENSIONS

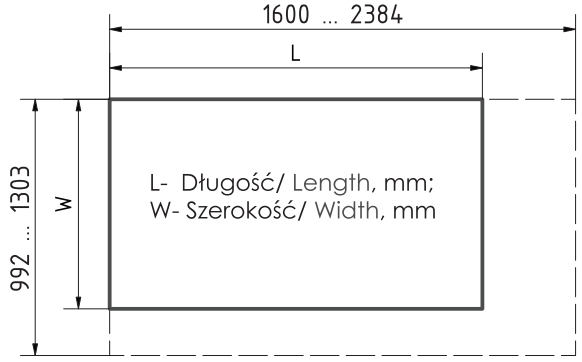

• PARAMETRY KONSTRUKCYJNE/ PARAMETERS

UKŁAD MODUŁÓW/ MODULES LAYOUT	Pionowy/ Portrait
ILOŚĆ RZĘDÓW/ PER ROW	2
LICZBA MODUŁÓW PV/ PV MODULES QTY.	max. 48
KĄT/ ANGLE	20°- 30°
GŁĘBOKOŚĆ PALOWANIA/ FOUNDATION DEPTH	min 1500 mm
MATERIAŁ/ MATERIAL	Wysokiej jakości stal konstrukcyjna ze specjalną powłoką antykorozyjną Magnelis/ High-quality structural steel with increased durability Magnelis

• OPCJA DODATKOWA/ ADDITIONAL OPTION

Mocowanie inwertera/ Inverter mounting set

POZNAJ SZCZEGÓŁY/ GET TO KNOW THE DETAILS

SCAN ME!
SCAN ME!
SCAN ME!
SCAN ME!